Peugeot E-3008 (2024-)
Peugeot 3008 (2024-)
Peugeot E-5008 (2024-)
Peugeot 5008 (2024-)
Opel Grandland (2024-)
Citroën C5 Aircross (2025-)
Jeep Compass (2025-)



Nº Revisión | Fecha Aprobación
001 | 17-11-2026

R55

Peugeot E-3008 (2024-) / Peugeot 3008 (2024-)
Peugeot E-5008 (2024-) / Peugeot 5008 (2024-)
Opel Grandland (2024-) / Citroën C5 Aircross (2025-)
Jeep Compass (2025-)

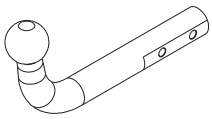

TowCar enganches aragon

E9 APPROVALNUMBER 55R-03 8066 | D-VALUE D 11,01 kN
TYPE PEU060 | CLASS A50-X | MAX.VERT.LOAD S 135 kg

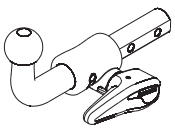

TowCar enganches aragon

E9 APPROVALNUMBER 55R-03 8066 | D-VALUE D 11,01 kN
TYPE PEU060 | CLASS A50-X | MAX.VERT.LOAD S 135 kg

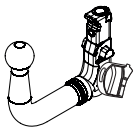

TowCar enganches aragon

E9 APPROVALNUMBER 55R-03 8067 | D-VALUE D 11,01 kN
TYPE PEU061 | CLASS A50-X | MAX.VERT.LOAD S 135 kg

D= 11,01 kN



S = 135 kg

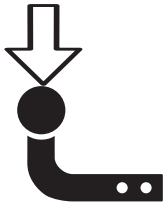

*T 1800 Kg





N/m	8,8	10,9	12,9
M6	10	15	18
M8	24	36	42
M10	51	75	87
M12	87	130	147
M14	138	198	231
M16	200	289	341



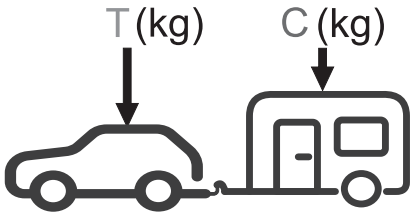

$g = 9{,}81\ m/s^2$

$$D \geq \frac{T \cdot C}{T+C} \cdot \frac{g}{1000}\ (kN)$$

$$C \leq \frac{T \cdot D \cdot 1000}{(T \cdot g) - (1000 \cdot D)}\ (kg)$$

*El valor (S) y (T) pueden variar dependiendo del vehículo.

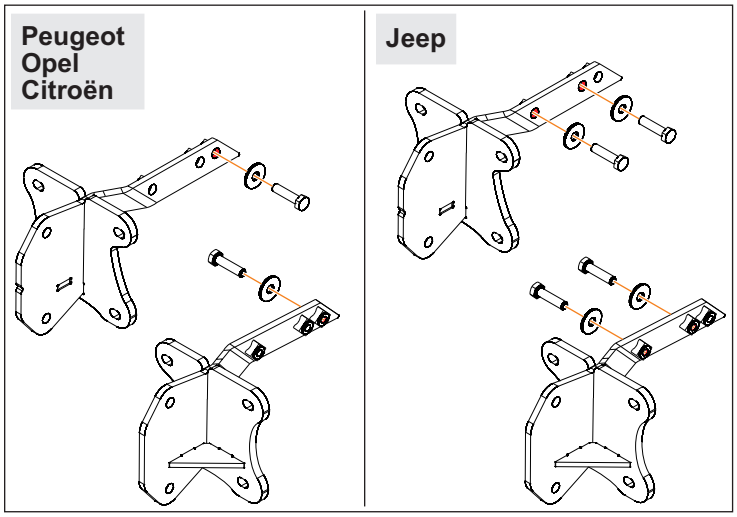

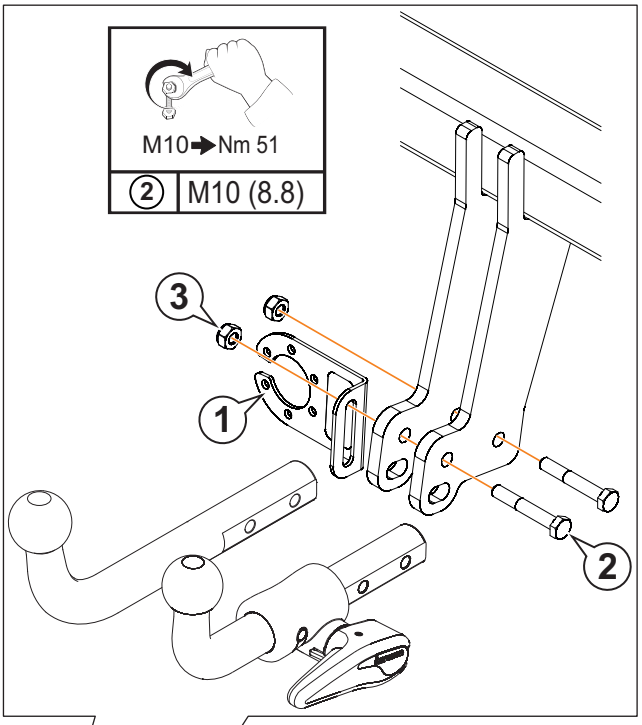

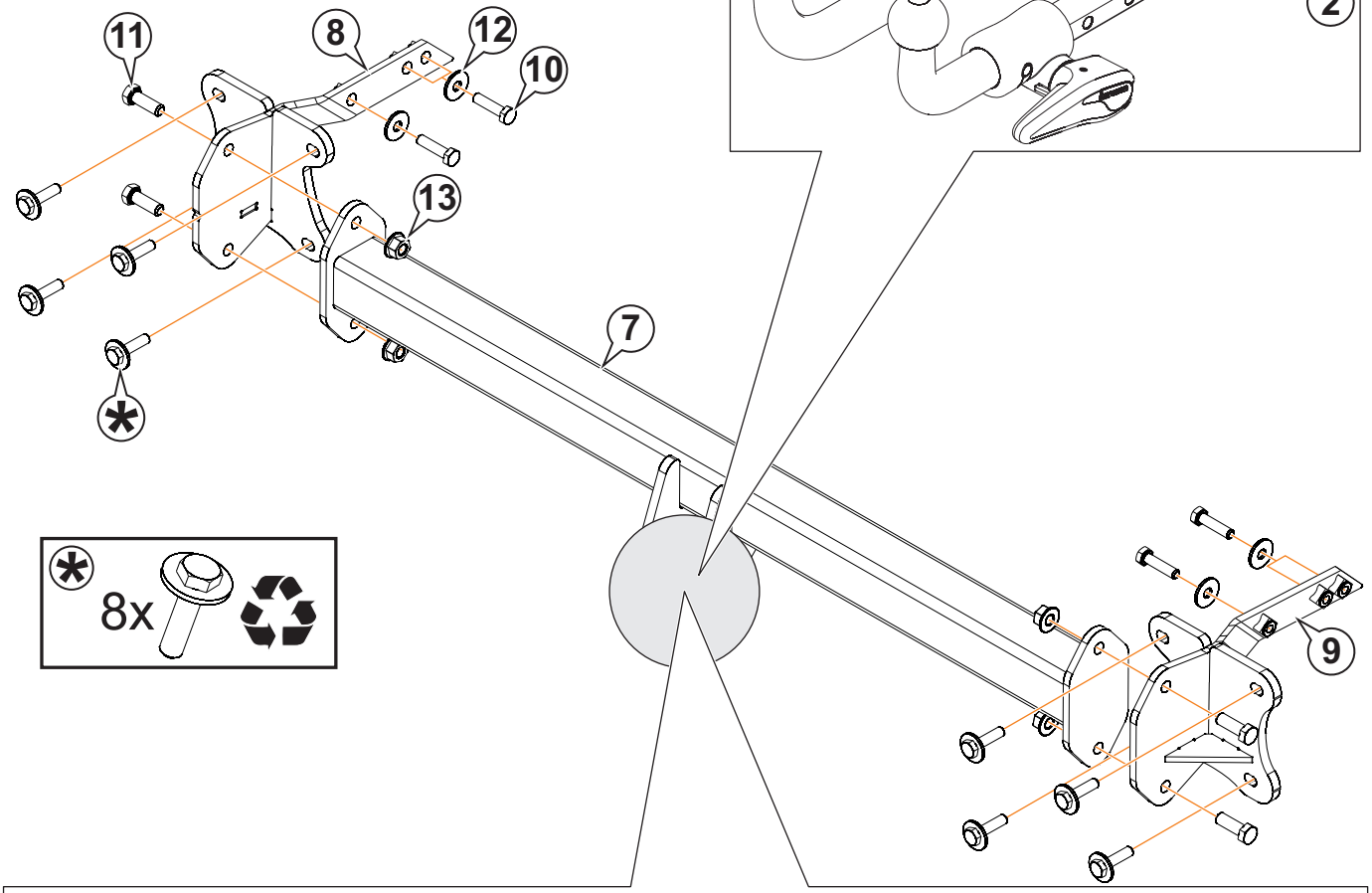

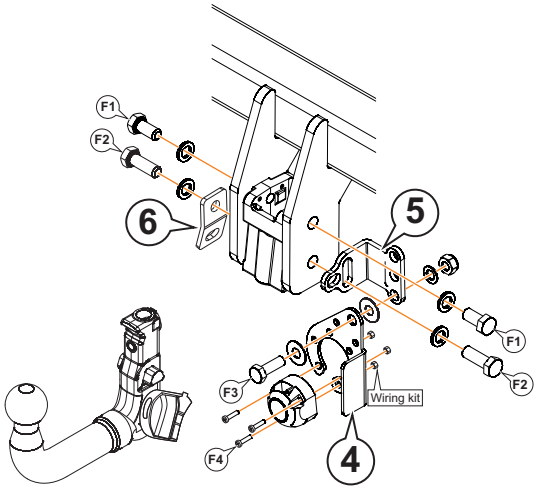

		#
F1	M12 x 25 DIN 933	2
	Ø12 Grower DIN 128	2
F2	M12 x 30 DIN 933	2
	Ø12 Grower DIN 128	2
F3	M10 x 30 DIN 933	1
	Ø10 Nylon	2
	Ø10 DIN 125	1
	M10 DIN 985	1
F4	M5 x 35 DIN 7985	3

M12➔Nm 87
M10➔Nm 51

F1	M12 (8.8)
F2	M12 (8.8)
F3	M10 (8.8)

			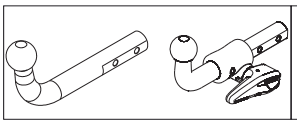	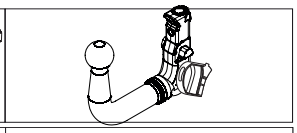
1	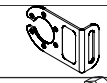	AEV0005	1	
2	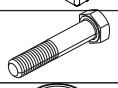	M10x65 DIN 931 (8.8)	2	
3		M10 DIN 980	2	
4		AEV0039		1
5	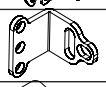	AEV0072		1
6	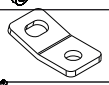	AEV0006		1
7	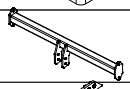	C2904CX60	1	1
8		C2904CV62	1	1
9		C2904CV61	1	1
10	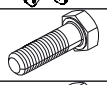	M10x40 DIN 933 (8.8)	4	4
11	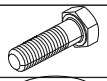	M12x35 DIN 933 (8.8)	4	4
12	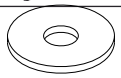	Ø10 DIN 9021	4	4
13	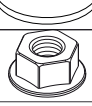	M12 DIN 6923	4	4

1



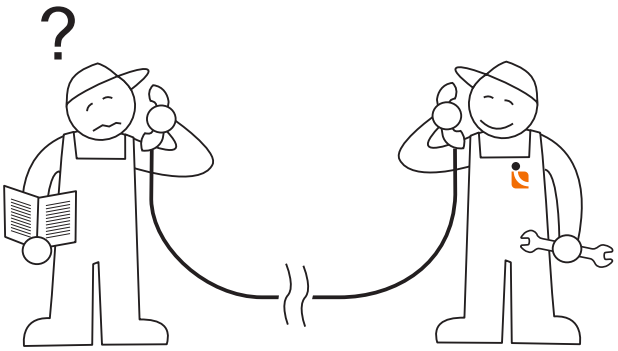

Tel.: (+34) 976 457 130





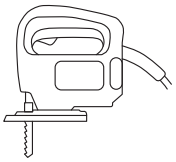

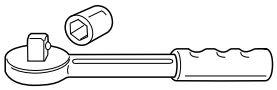

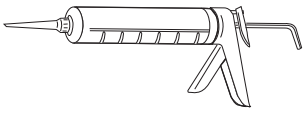

2

All models

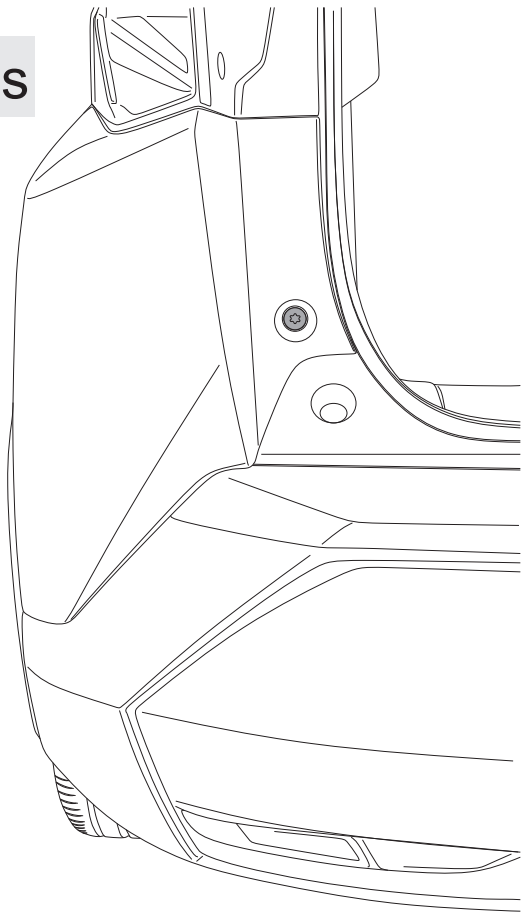

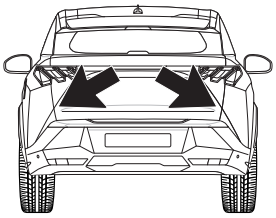

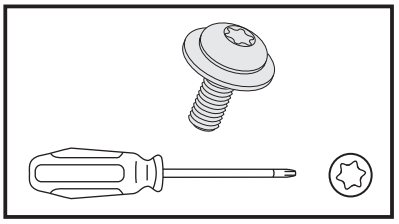

3

Peugeot
Opel
Citroën

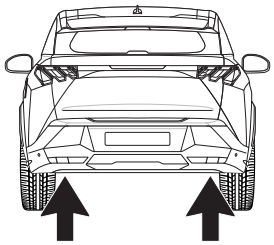

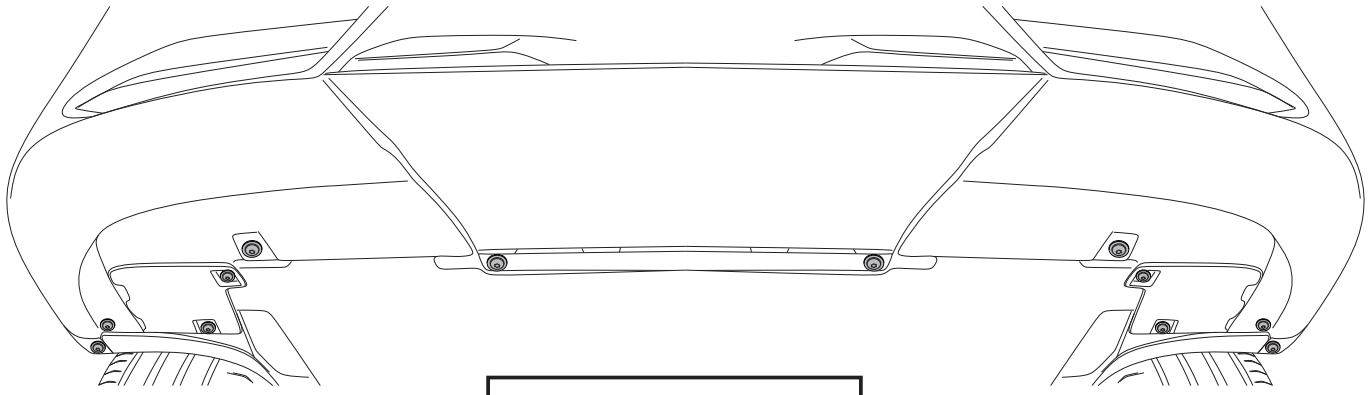

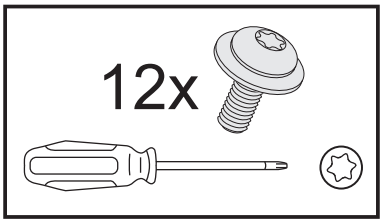

4

Jeep

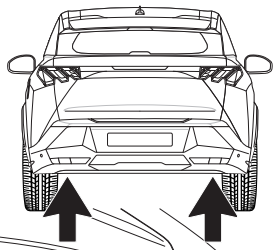

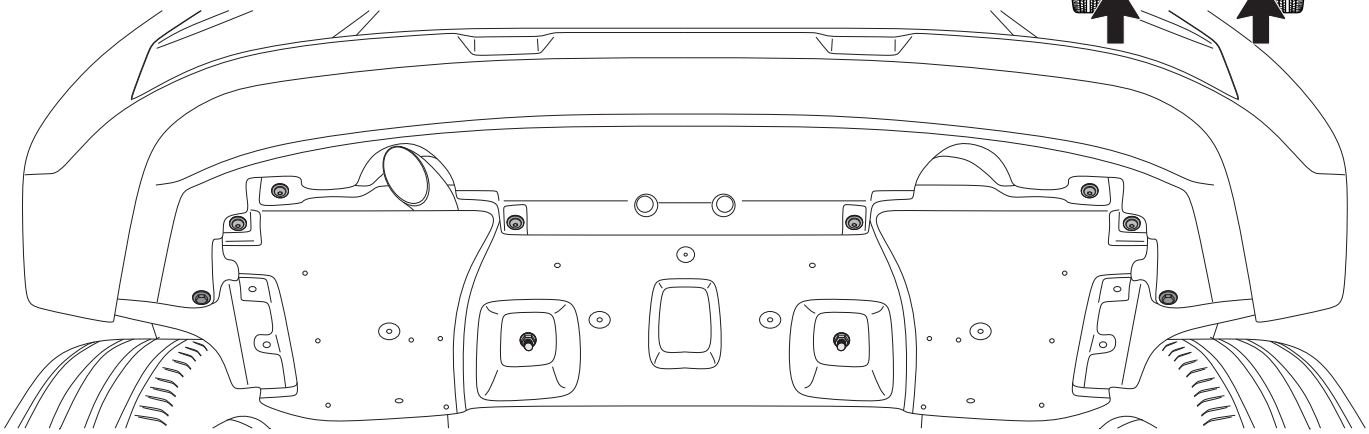

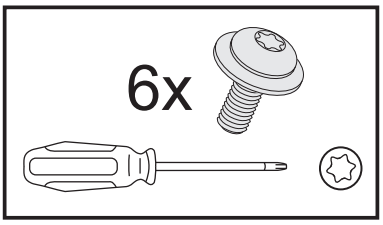

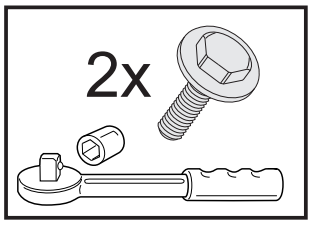

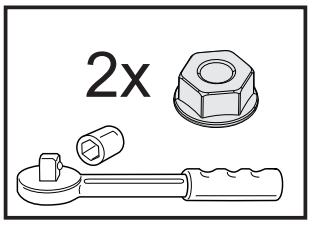

5

All models

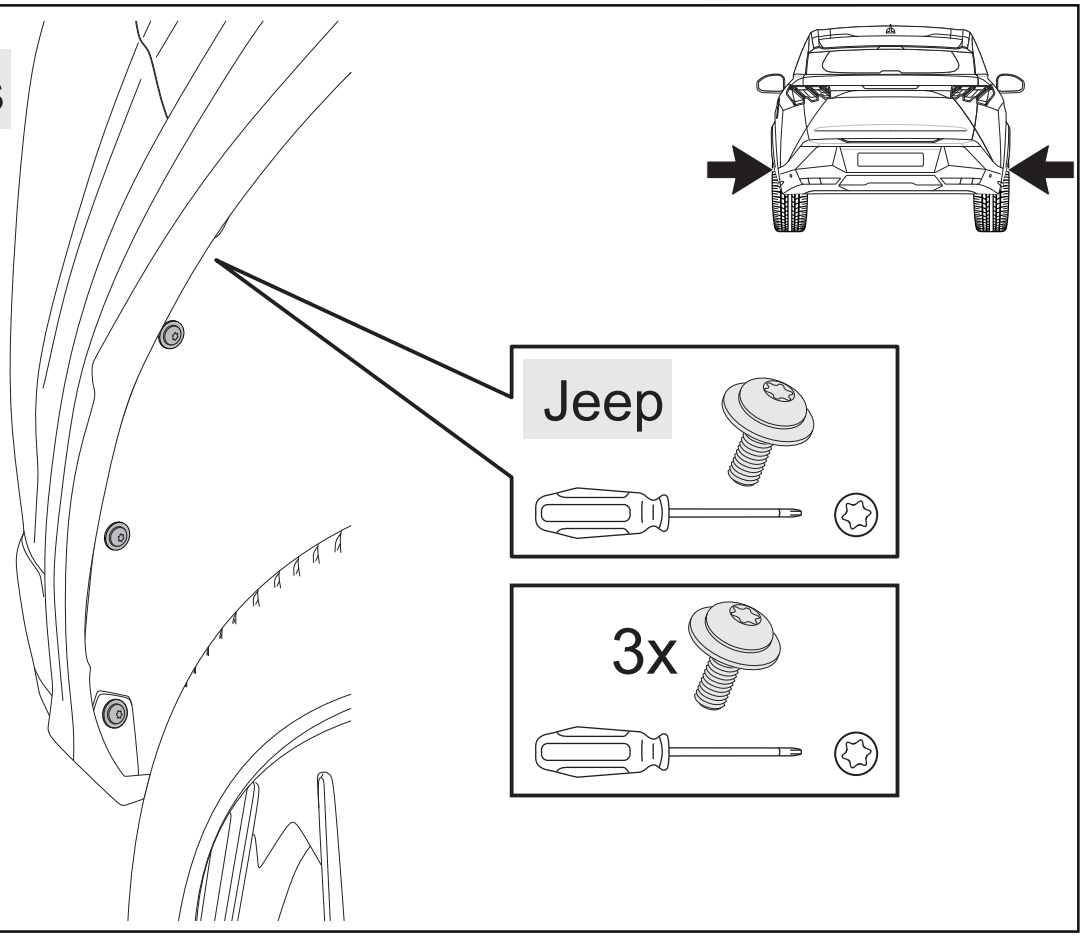

6

Peugeot
Opel
Citroën

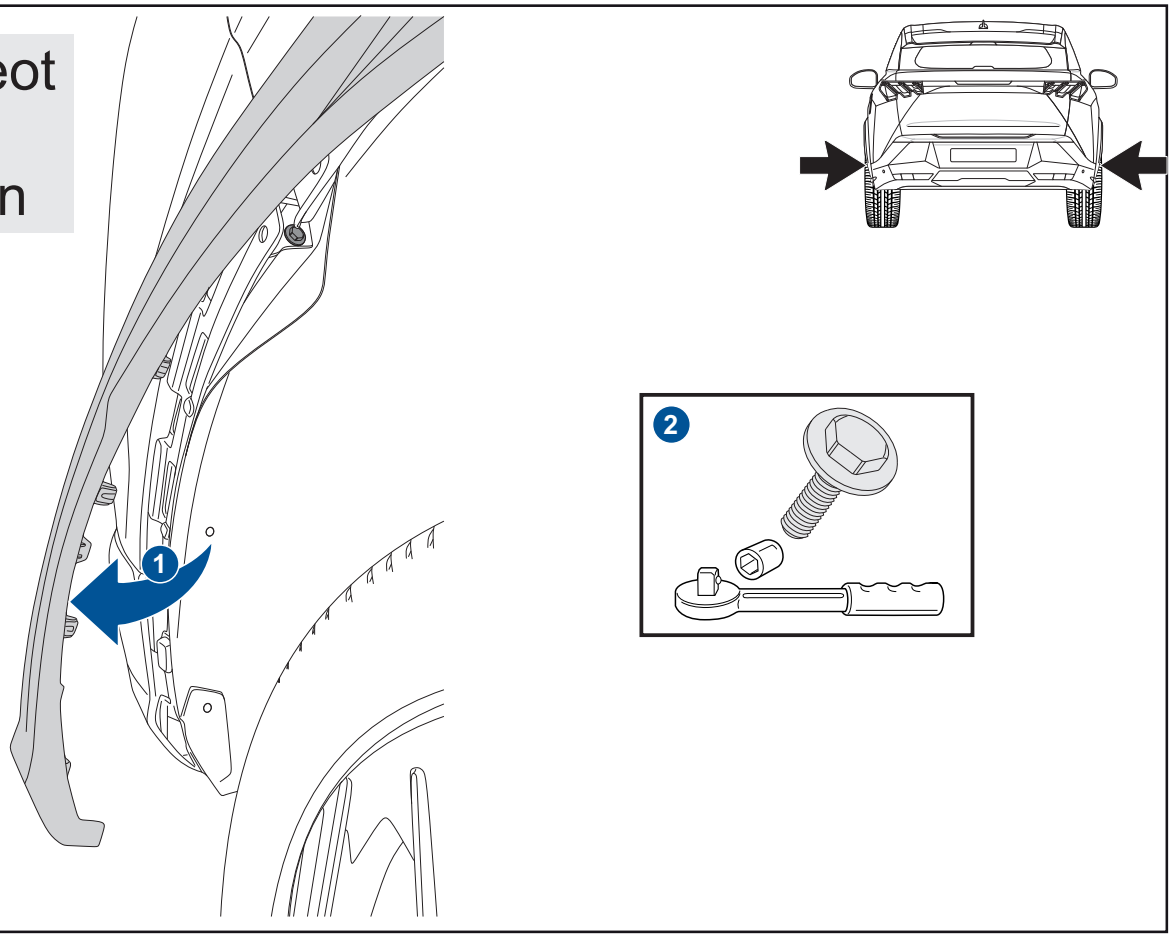

7

Jeep

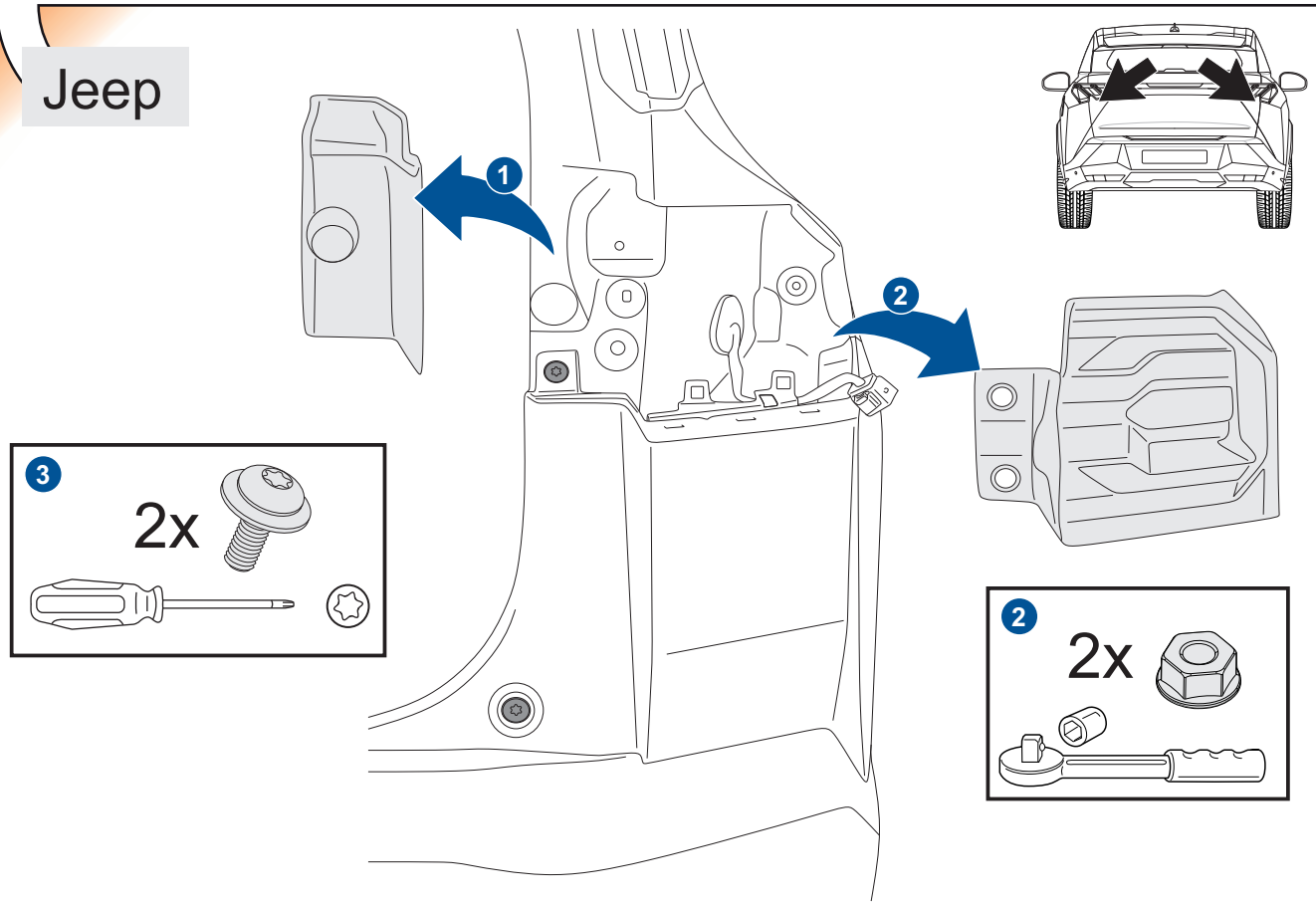

8

All models

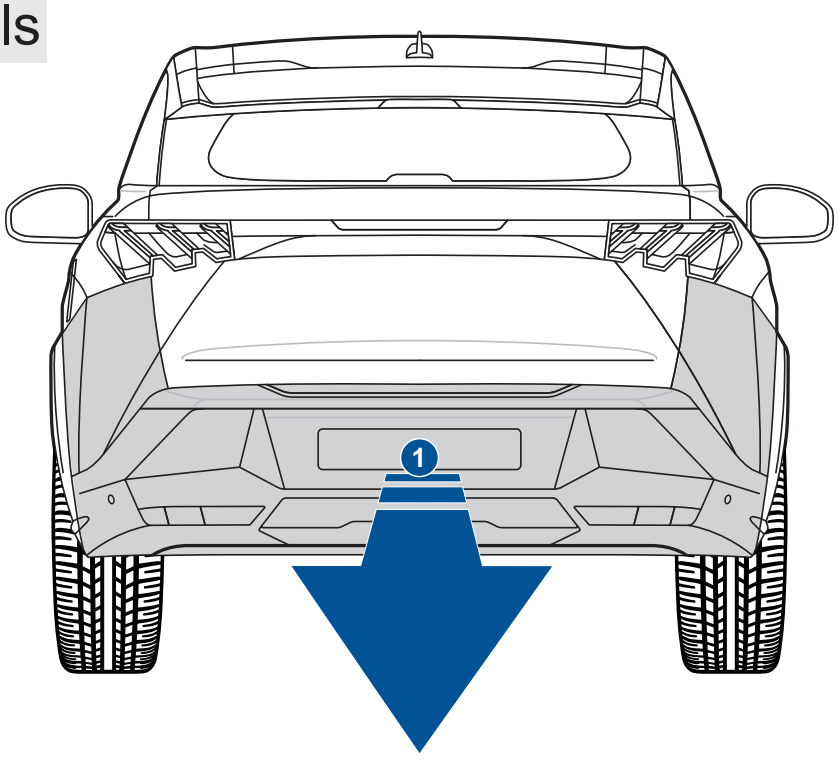

9

All models

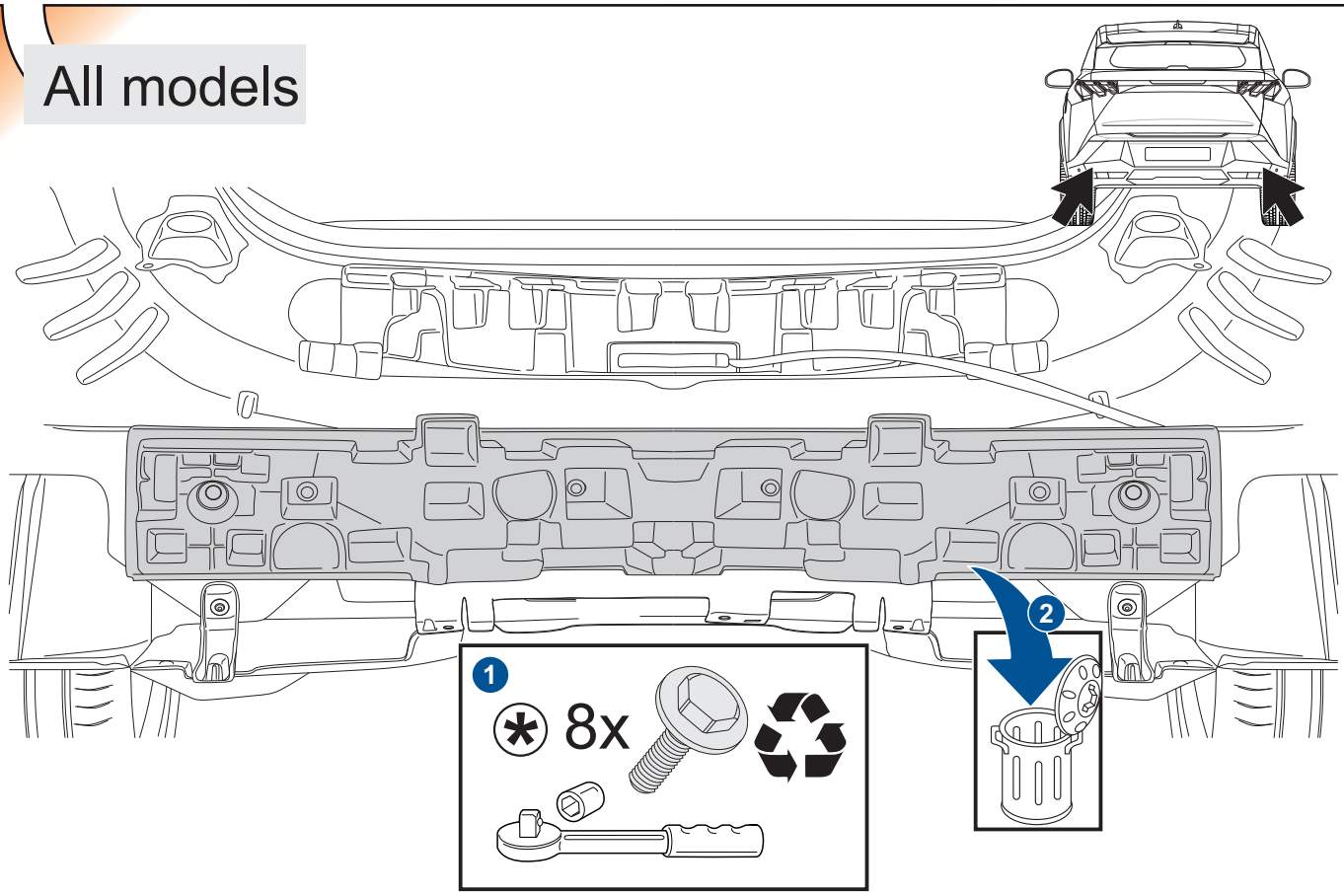

10

All models

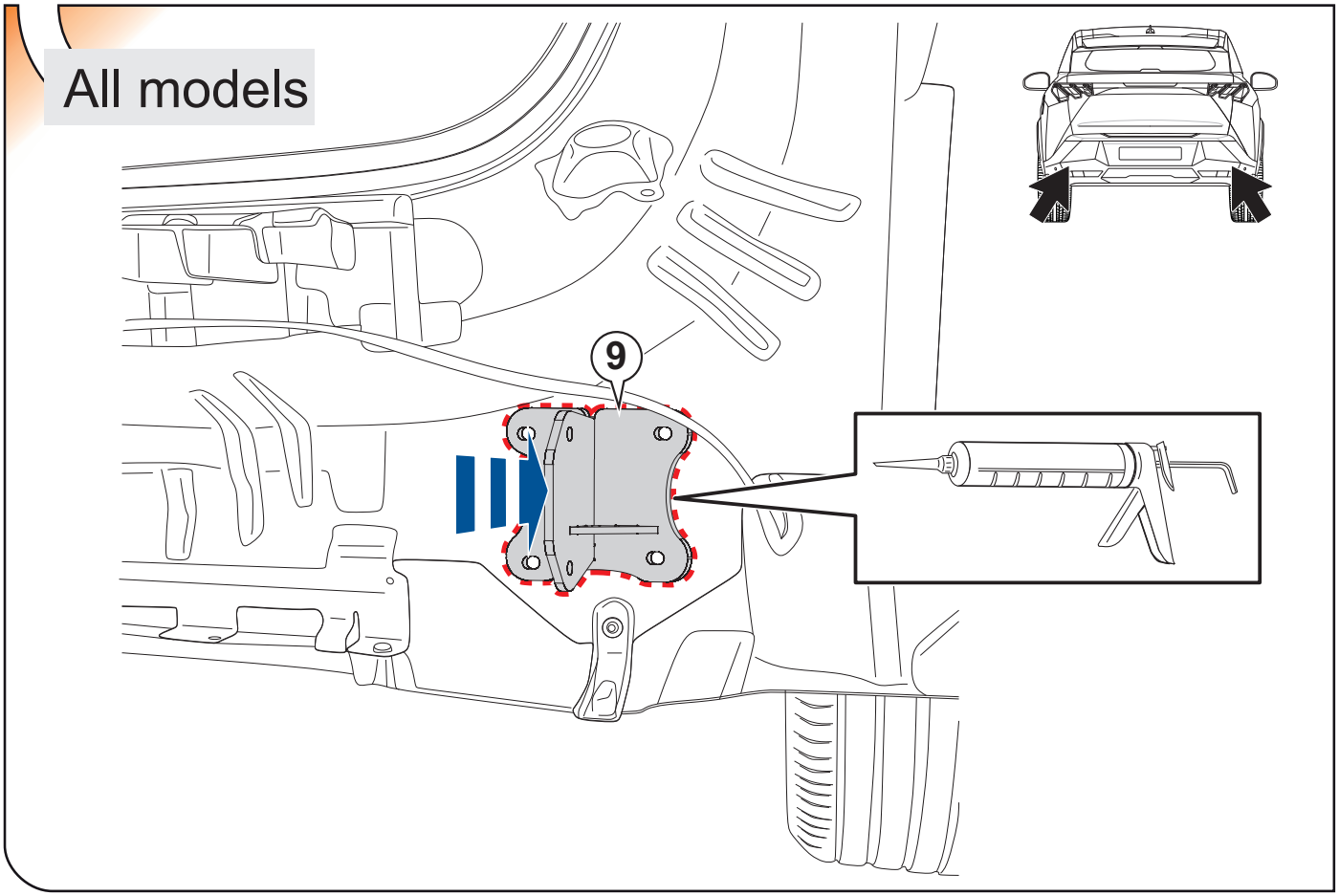

11

Peugeot
Opel
Citroën

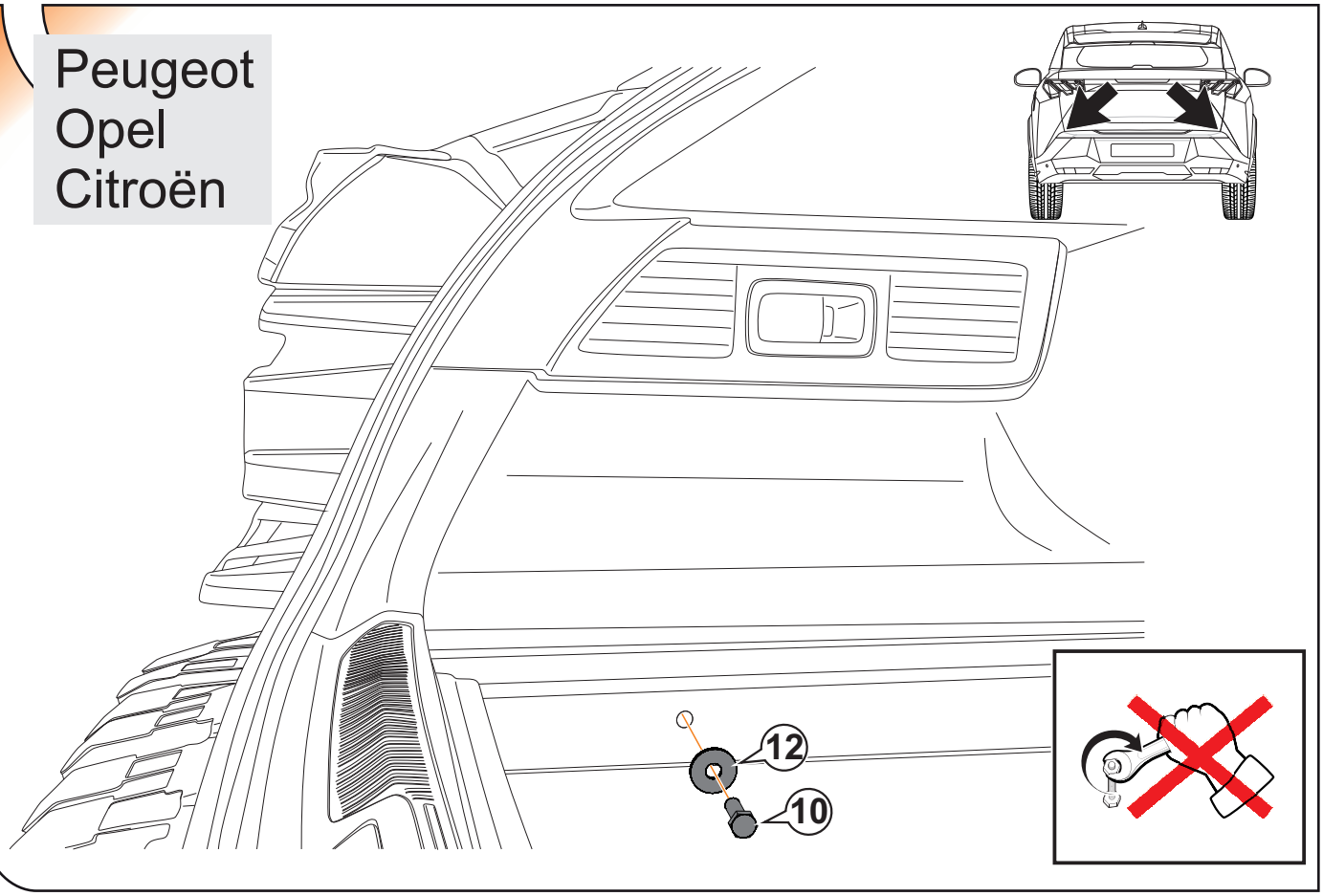

12

Jeep

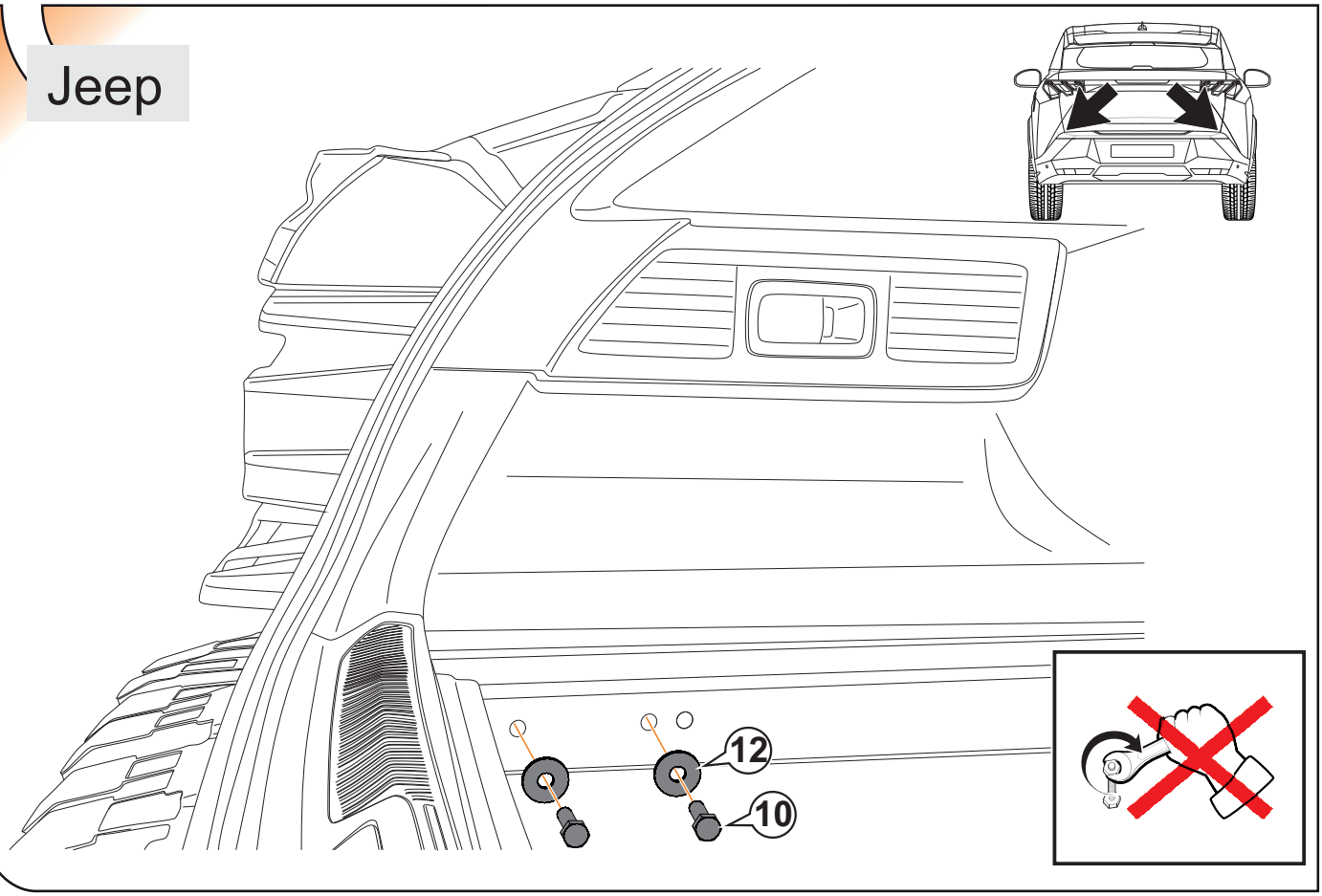

13

All models

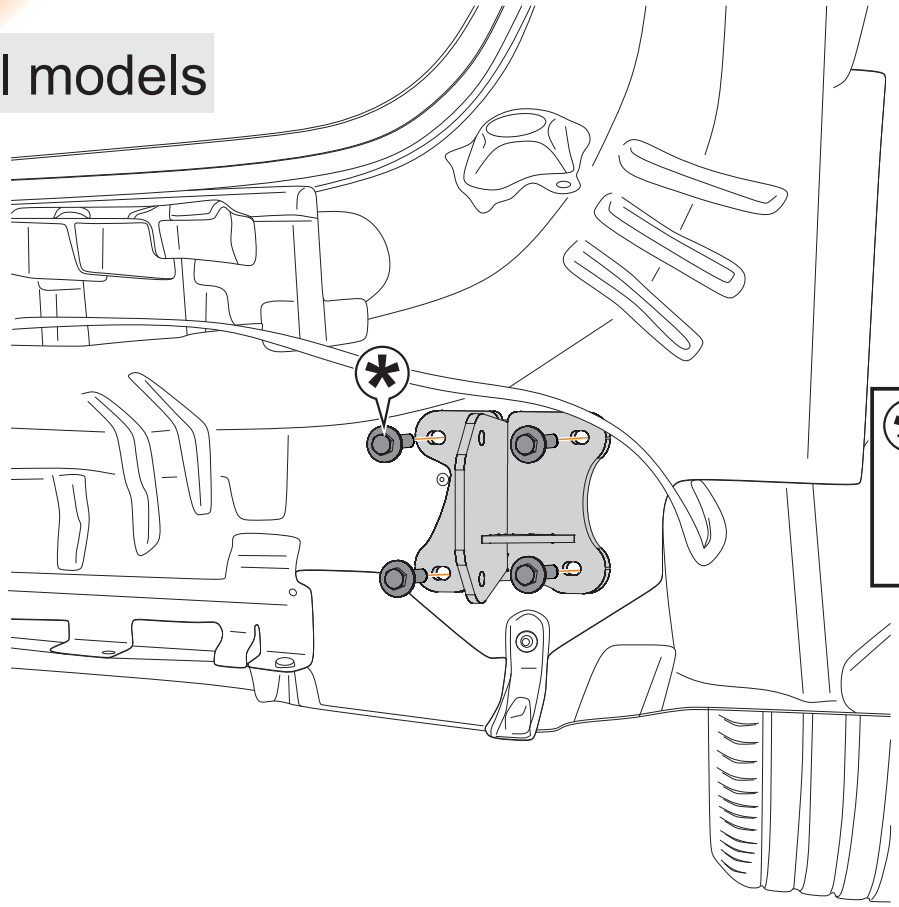

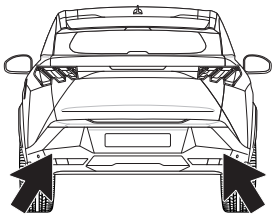

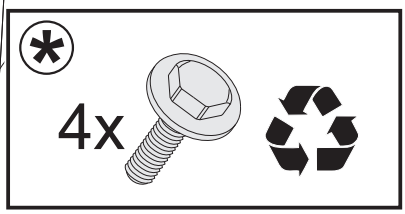

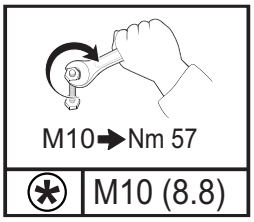

14

All models

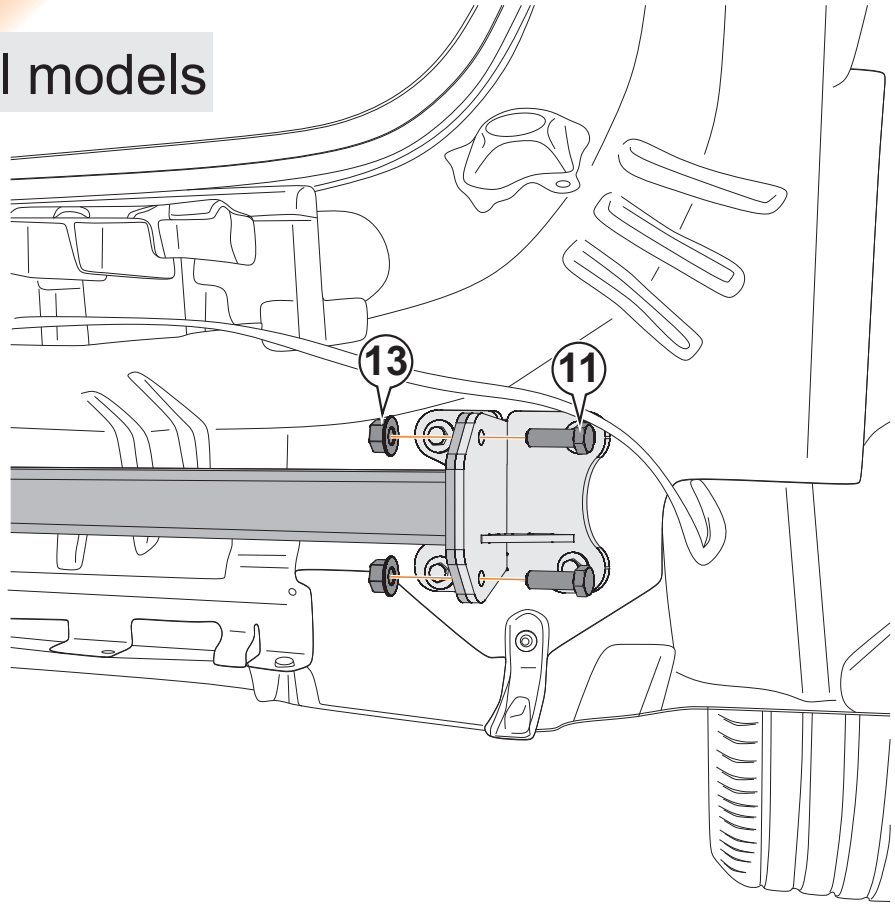

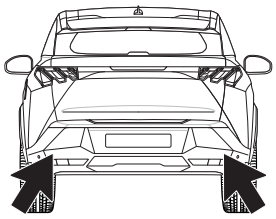

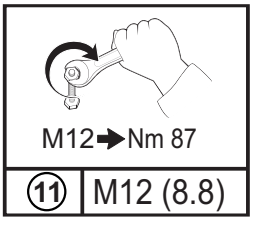

15

All models

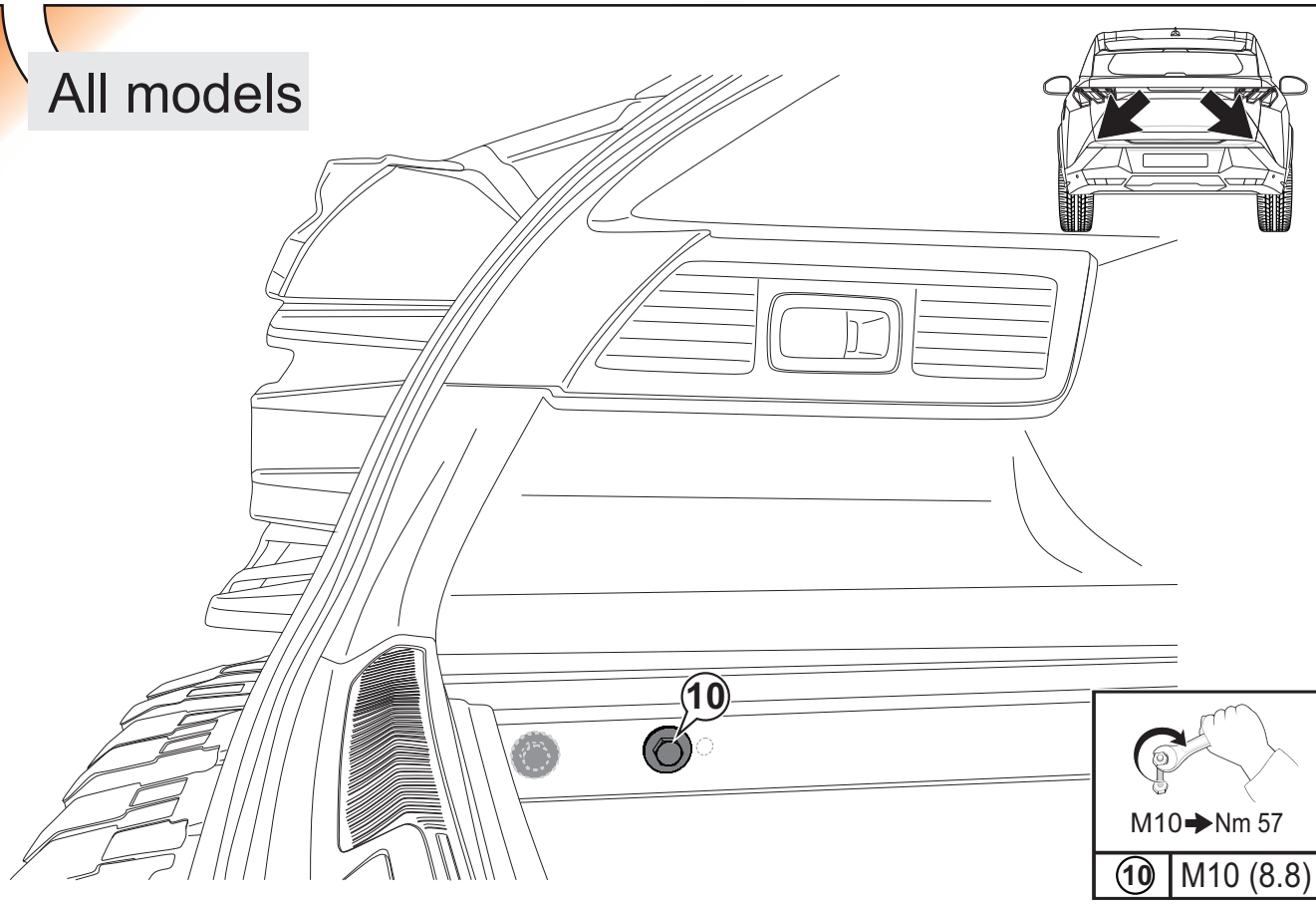

16

All models

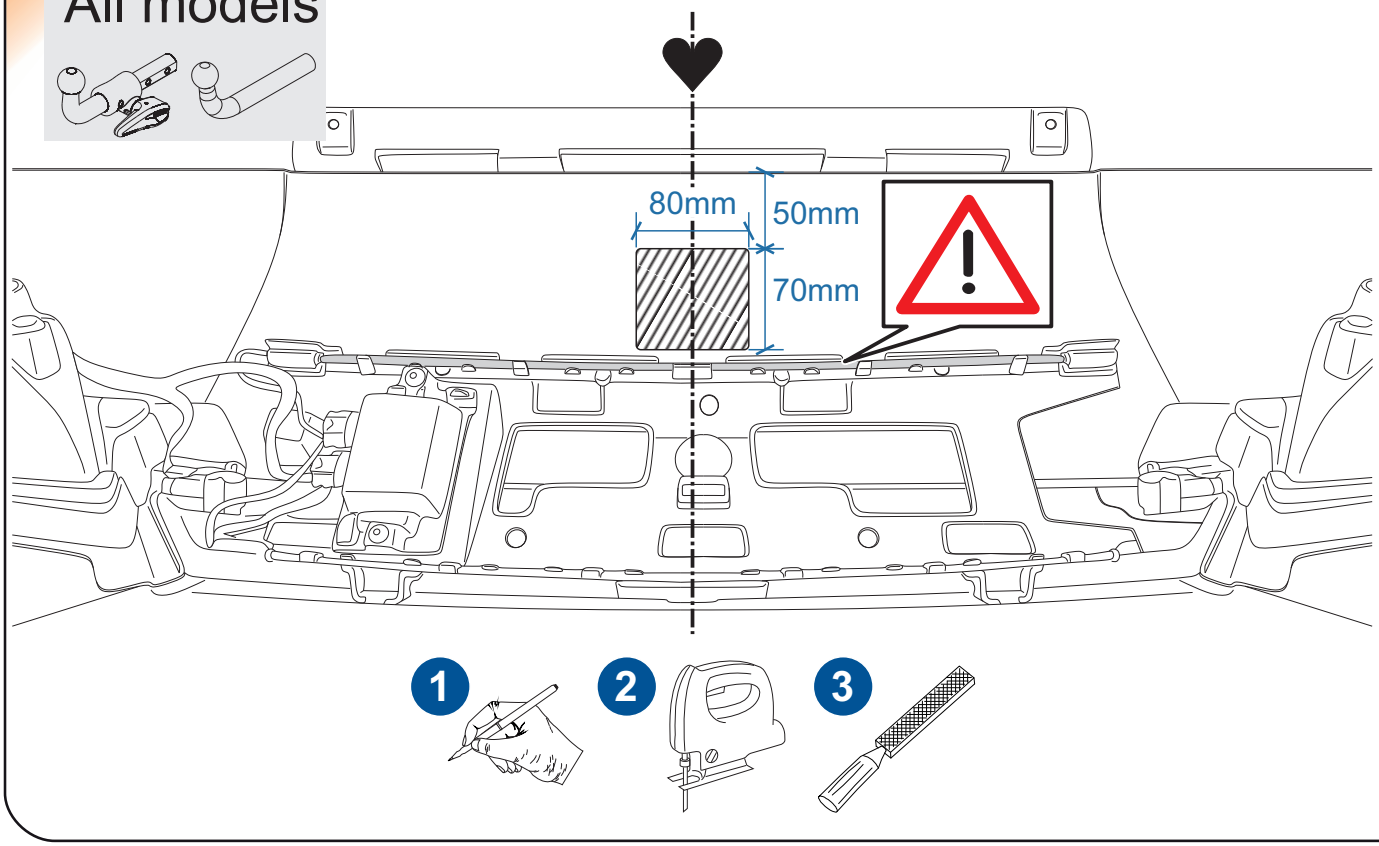

17

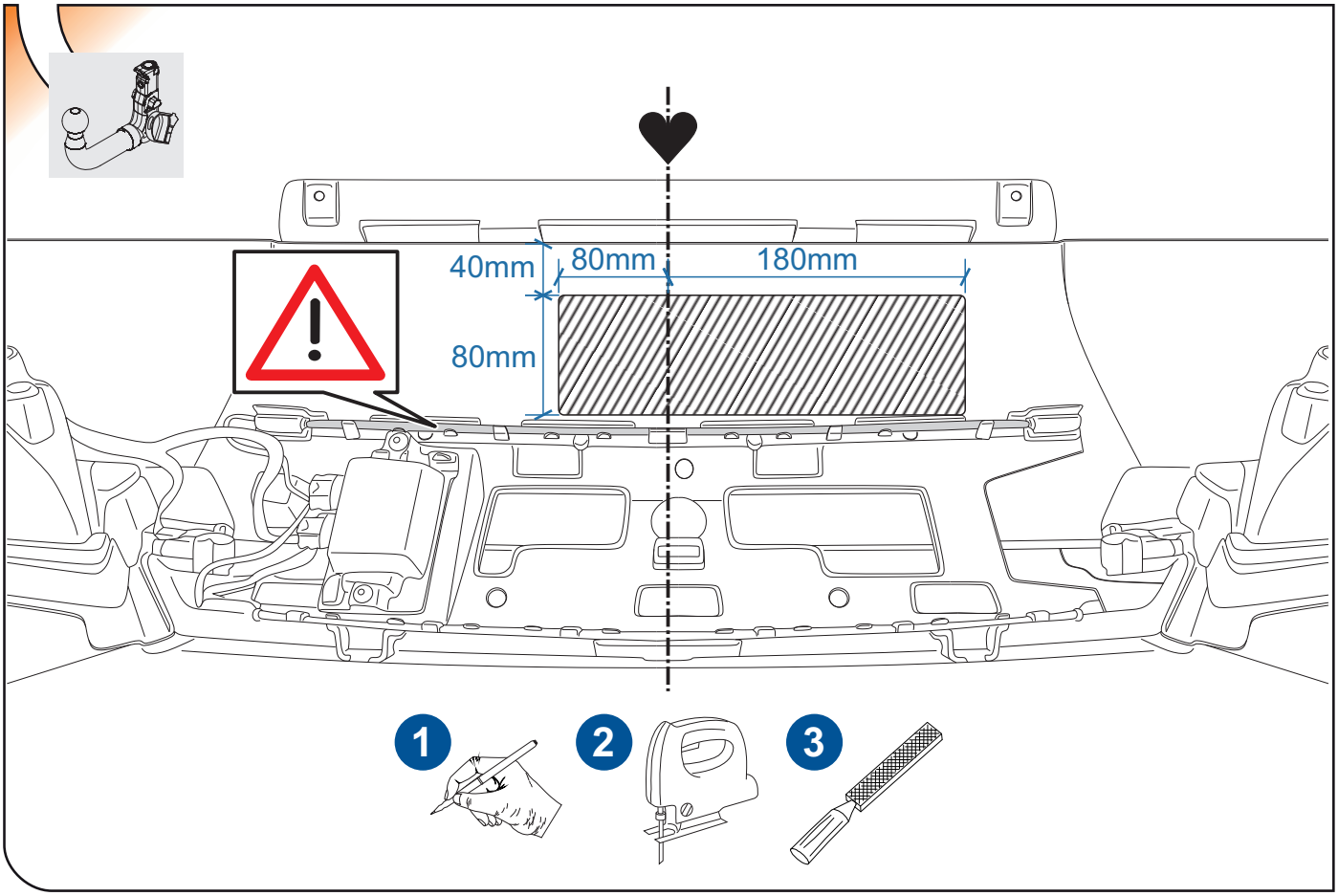

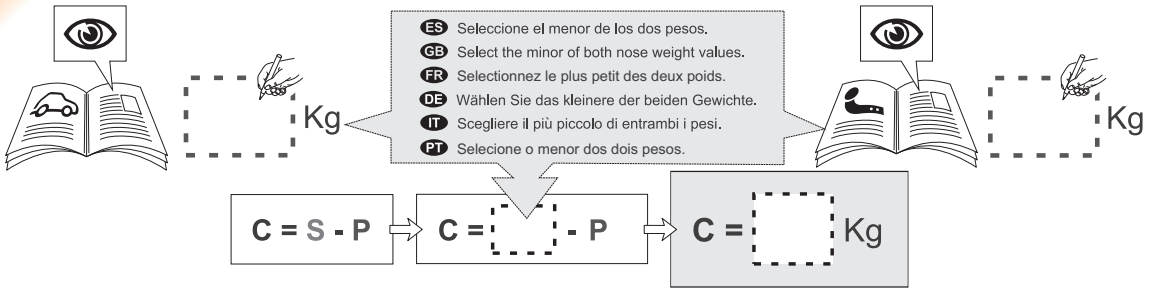

	ES	GB	FR	DE	IT	PT
C	Carga útil	Payload	Poids maximum	Nutzlast	Carico utile	Carga útl
S	Carga vertical	Nose load	Charge verticale	Stützlast	Carico verticale	Carga verkal
P	Peso en vacío	Unladen weight	Poids net	Leergewicht	Peso vuoto	Peso vazio
W	Peso total en el centro de gravedad	Total weight at the centre of gravity	Poids total au centre de gravité	Gesamtgewicht im Schwerpunkt	Peso totale nel centro di gravità	Peso total no centro de gravidade

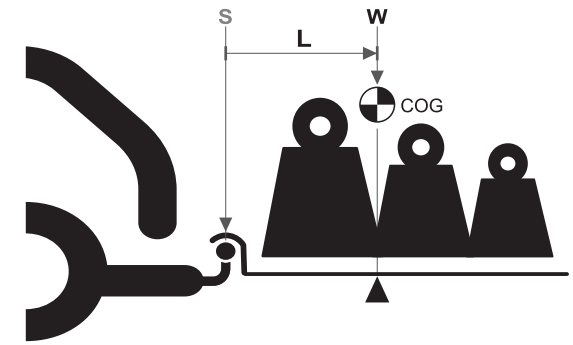

W= Kg

S \ L	0	200mm	400mm	600mm	800mm
40 kg	40 kg	40 kg	40 kg	30 kg	20 kg
60 kg	60 kg	60 kg	60 kg	45 kg	30 kg
80 kg	80 kg	77,5 kg	75 kg	57 kg	37,5 kg
100 kg	100 kg	88 kg	75 kg	57 kg	37,5 kg
120 kg	120 kg	100 kg	75 kg	57 kg	37,5 kg
140 kg	140 kg	110 kg	75 kg	57 kg	37,5 kg

IN

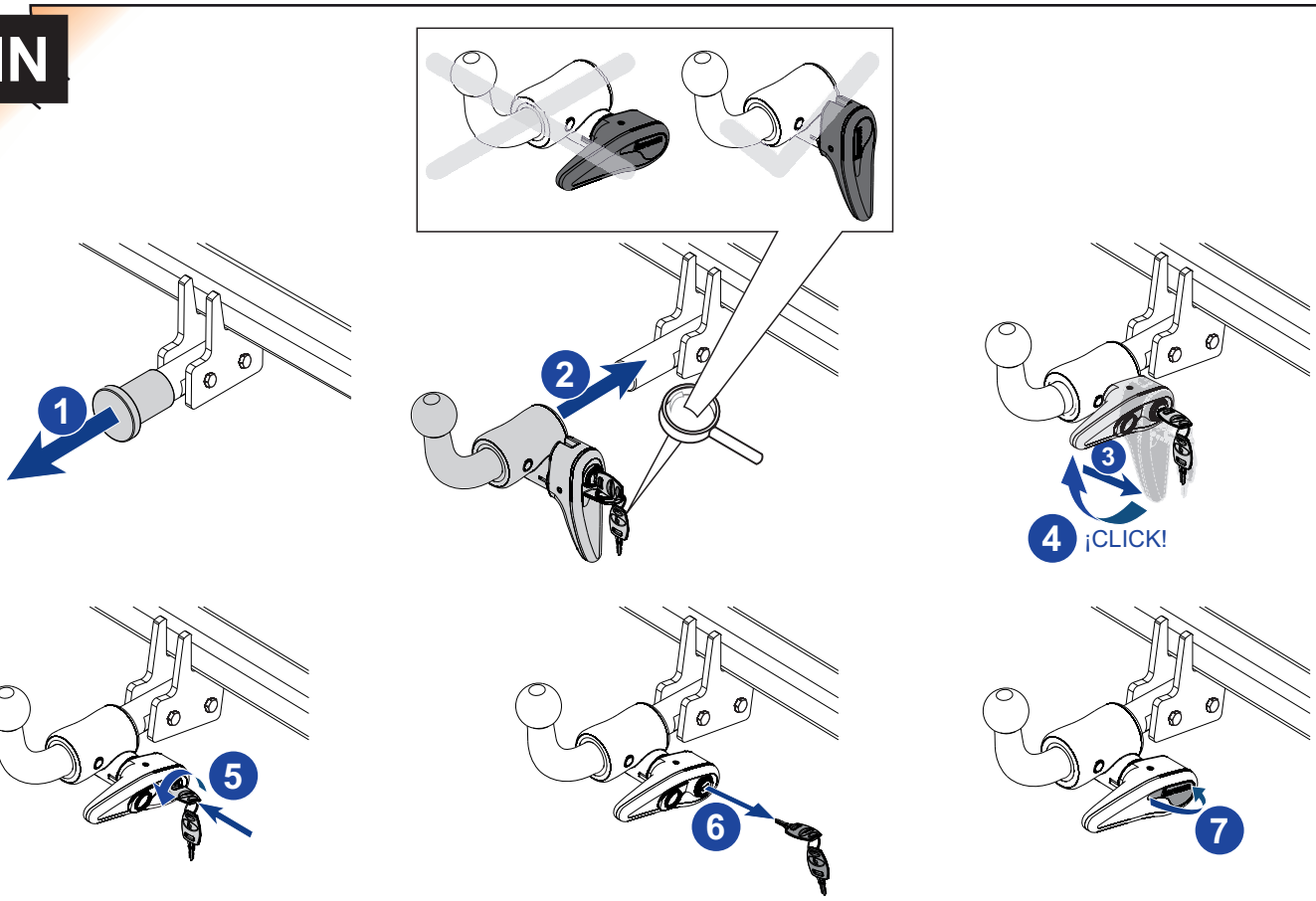

OUT

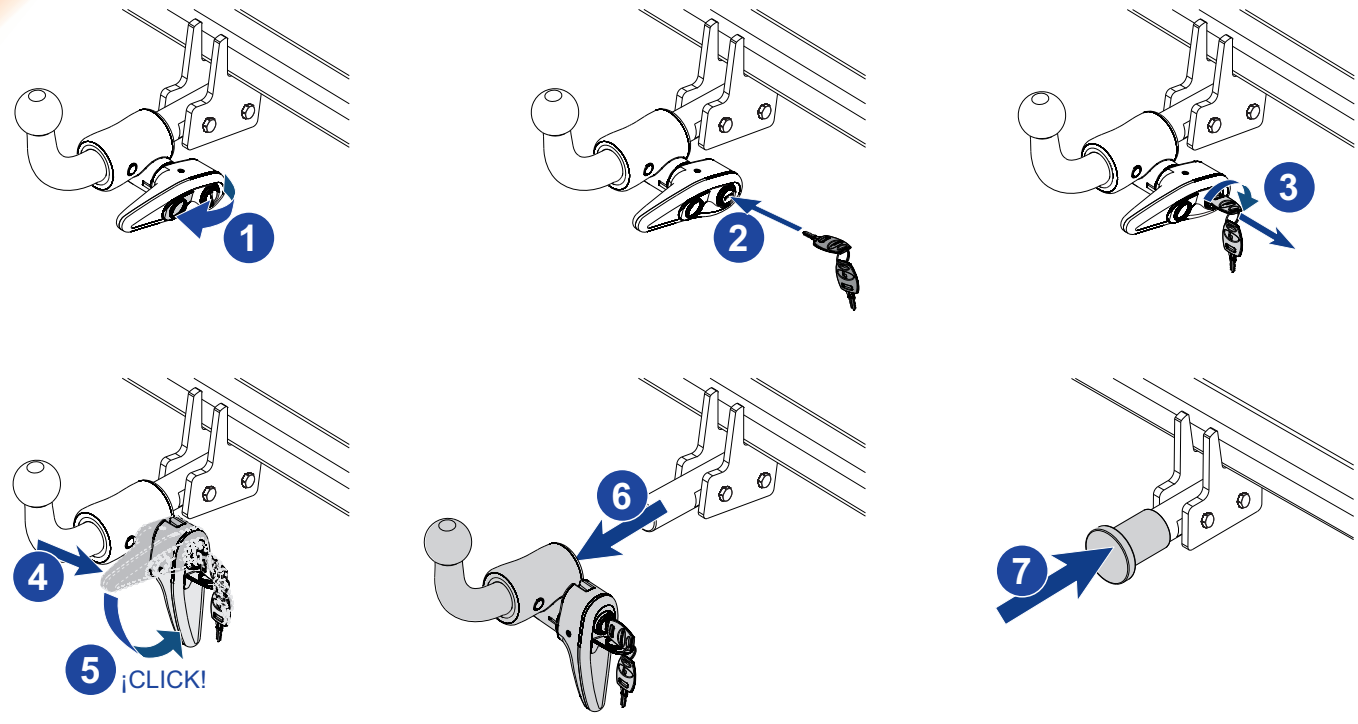

IN

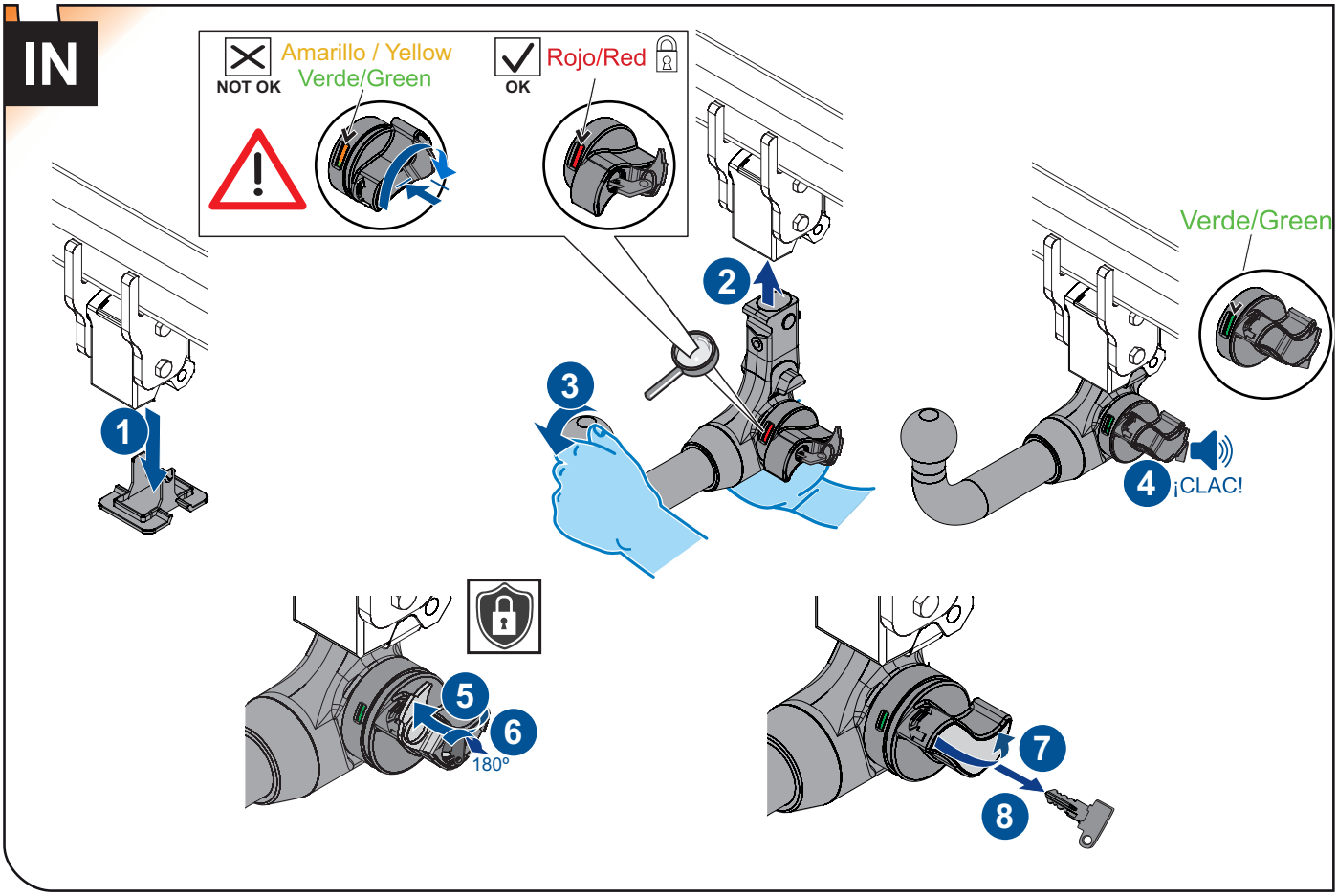
NOT OK
Amarillo / Yellow
Verde/Green
OK
Rojo/Red
Verde/Green
1
2
3
4
¡CLAC!
5
6
180°
7
8

OUT

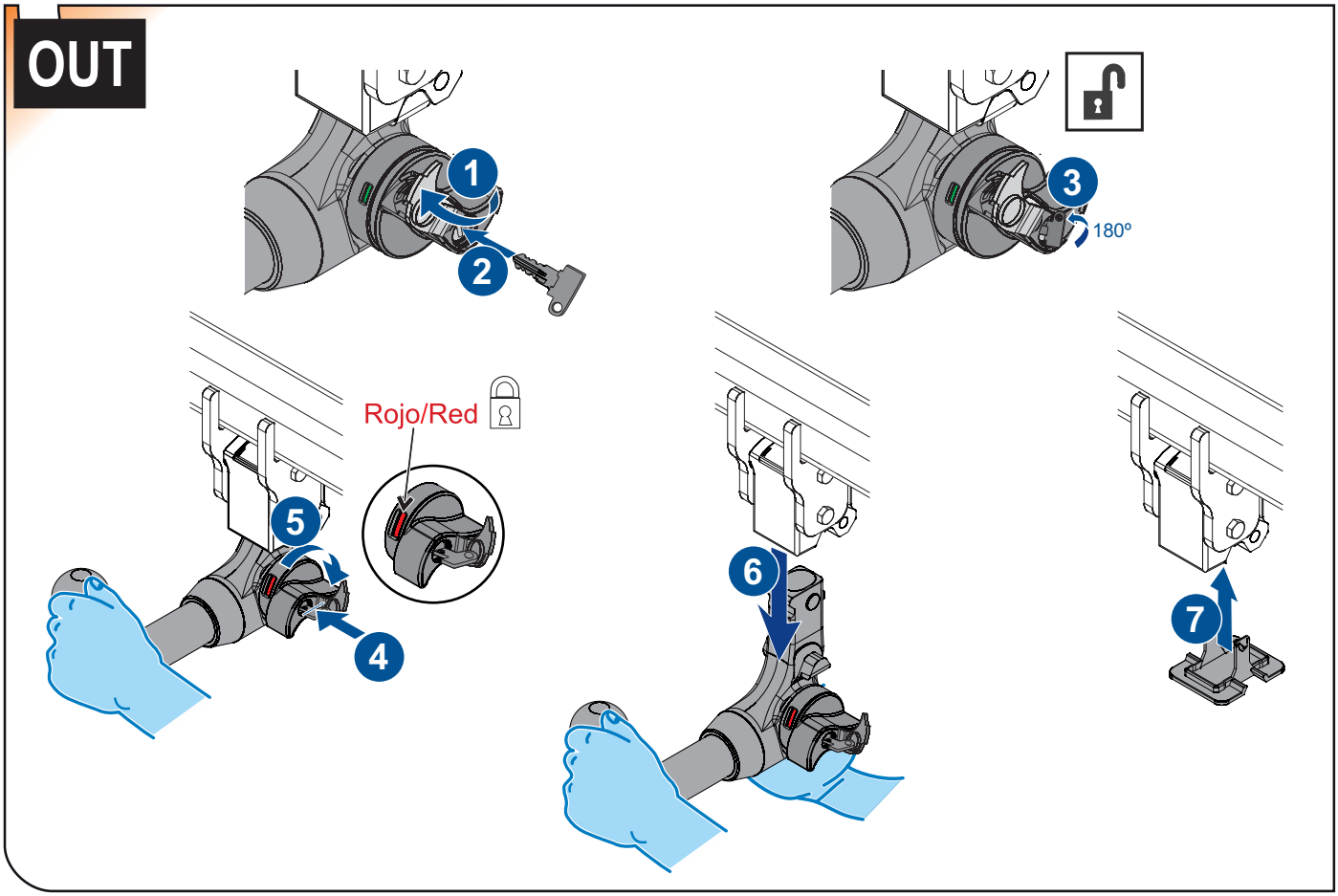
1
2
3
180°
Rojo/Red
4
5
6
7

ANEXO III

CERTIFICADO DE TALLER

D. _____, expresamente autorizado por la empresa_____ domiciliada en _____, teléfono _____, dedicada a la actividad de _____ nº de Registro Industrial _____ y nº de registro especial (1)_____.

CERTIFICA

Que la mencionada empresa ha realizado la/s Reforma/s y asume la responsabilidad de la ejecución, sobre el vehículo marca....., tipo……..... variante..... denominación comercial ……..... matrícula ..... y nº de bastidor ....., de acuerdo con:

- La normativa vigente en materia de reformas de vehículos.
- Las normas del fabricante del vehículo aplicables a la/s reforma/s llevadas a cabo en dicho vehículo.
- El proyecto descriptivo de la/s reforma/s, adjunto al expediente.

OBSERVACIONES: (2)
Tipificada/s con el código de reforma/s…….....
Reforma consiste en:

COLOCACION DE ENGANCHE HOMOLOGADO EUROPEO MARCA:
_____

nº de identificación / marca de homologación:

Type :

Garantizo que se cumple lo previsto en el artículo 6 del Reglamento General de vehículos y, en su caso, en el artículo 9 del R.D. 1457/1986, de 10 de enero, por el que se regula la actividad industrial en talleres de vehículos automóviles, de equipos y sus componentes, modificado por 455/2010 de 16 de abril.

……, a……de……de …....
Firma y sello:

(1) En el caso de que la reforma sea efectuada por el fabricante se indicará N/A.

(2) Se debe especificar en este apartado OBSERVACIONES, la identificación de los equipos o sistemas modificados.

ES

1


ANEXO III
CERTIFICADO DE TALLER

2


informe de
conformidad

3


itv

IT

1

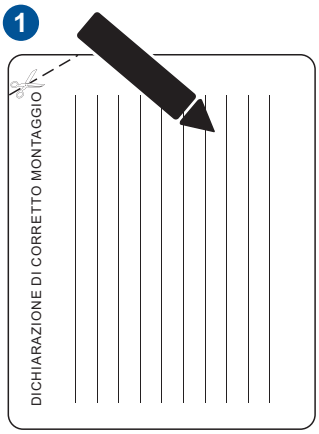
DICHIARAZIONE DI CORRETTO MONTAGGIO

2


itv

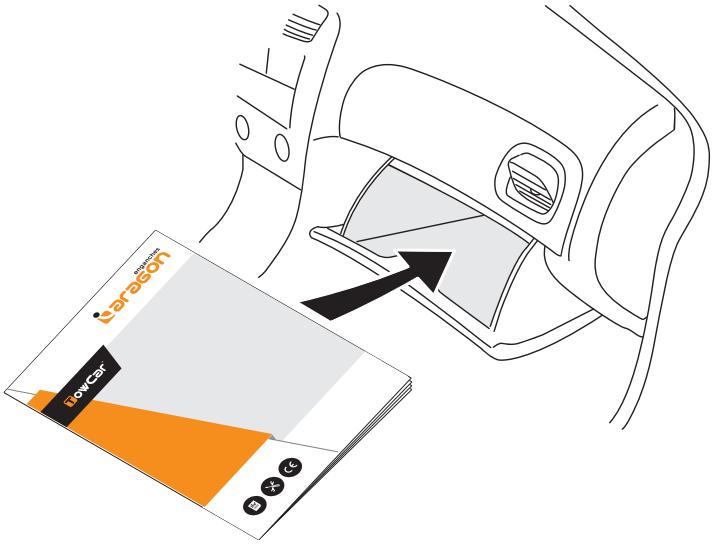

C2904C